REGEL- UND ABRECHNUNGSQUERSCHNITT GRABENAUSHUB AUF STRASSE
SEZIONE TIPO E CONTABILE PER SCAVO A SEZIONE RISTRETTA SU STRADA
M 1 : 20

ALLE MEHRAUFWÄNDE LAUT SICHERHEITSVORSCHRIFTEN ODER LAUT ANWEISUNGEN DES SICHERHEITSKOORDINATORS WERDEN DURCH DIE KOSTENBERECHNUNG DER SICHERHEIT ABGERECHNET

TUTTI I MAGGIORI ONERI DERIVANTI DA PRESCRIZIONI DEL PIANO DELLA SICUREZZA O DA DISPOSIZIONE DEL COORDINATORE DELLA SICUREZZA, VENGONO CONTABILIZZATI NEL PIANO DELLA SICUREZZA

ABRECHNUNGSQUERSCHNITT
SEZIONE CONTABILIE

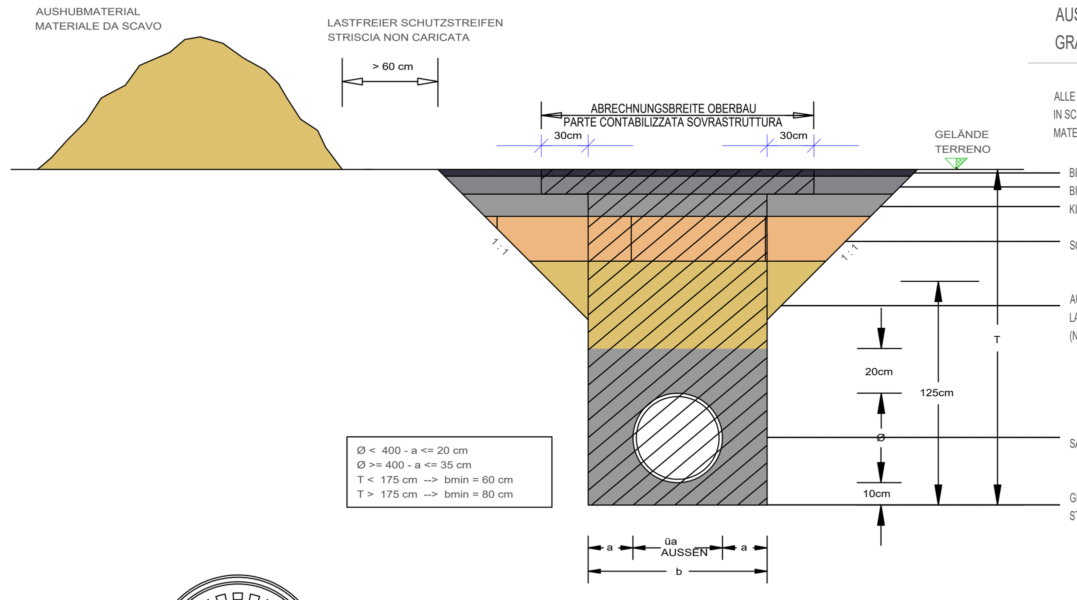

AUSHUB UND WIEDERAUFFÜLLUNG GRABENAUSHUB AUF STRASSE		RIEMPIMENTO E SCAVO A SEZIONE RISTRETTA SU STRADA
ALLE EINGEBRACHTEN MATERIALIEN WERDEN IN SCHICHTEN VON MAXIMAL 50CM UND BEI MATERIALWECHSEL FACHGERECHT VERDICHTET		TUTTI I MATERIALI IMPIEGATI DOVRANNO ESSERE COSTIPATI IN STRATI DA MAX. 50CM E COMUNQUE OGNI QUALVOLTA CAMBIERÁ IL MATERIALE
BIT. VERSCHLEISSCHICHT	3 CM	STRATO D' USURA
BIT. TRAGSCHICHT	6-10 CM	STRATO DI BASE
KIES 0/30	10 CM	GHIAIA 0/30
SCHOTTER 30/70	20-30 CM	GHIAIA 30/70
AUSHUBMATERIAL ODER NEUES MATERIAL LAUT ANWEISUNG DER BL (NICHT BINDIGES MATERIAL!)		MATERIALE DI SCAVO O NUOVO MATERIALE SECONDO DISPOSIZIONE DELLA DL (MATERIALE NON COESIVO)
SAND		SABBIA
GRABENBODEN STEINFREI		FONDO FOSSO PRIVO DI SASSI

REGEL- UND ABRECHNUNGSQUERSCHNITT GRABENAUSHUB AUF STRASSE
SEZIONE TIPO E CONTABILE PER SCAVO A SEZIONE RISTRETTA SU STRADA
M 1 : 20

ALLE MEHRAUFWÄNDE LAUT SICHERHEITSVORSCHRIFTEN ODER LAUT ANWEISUNGEN DES SICHERHEITSKOORDINATORS WERDEN DURCH DIE KOSTENBERECHNUNG DER SICHERHEIT ABGERECHNET

TUTTI I MAGGIORI ONERI DERIVANTI DA PRESCRIZIONI DEL PIANO DELLA SICUREZZA O DA DISPOSIZIONE DEL COORDINATORE DELLA SICUREZZA, VENGONO CONTABILIZZATI NEL PIANO DELLA SICUREZZA

ABRECHNUNGSQUERSCHNITT
SEZIONE CONTABILIE

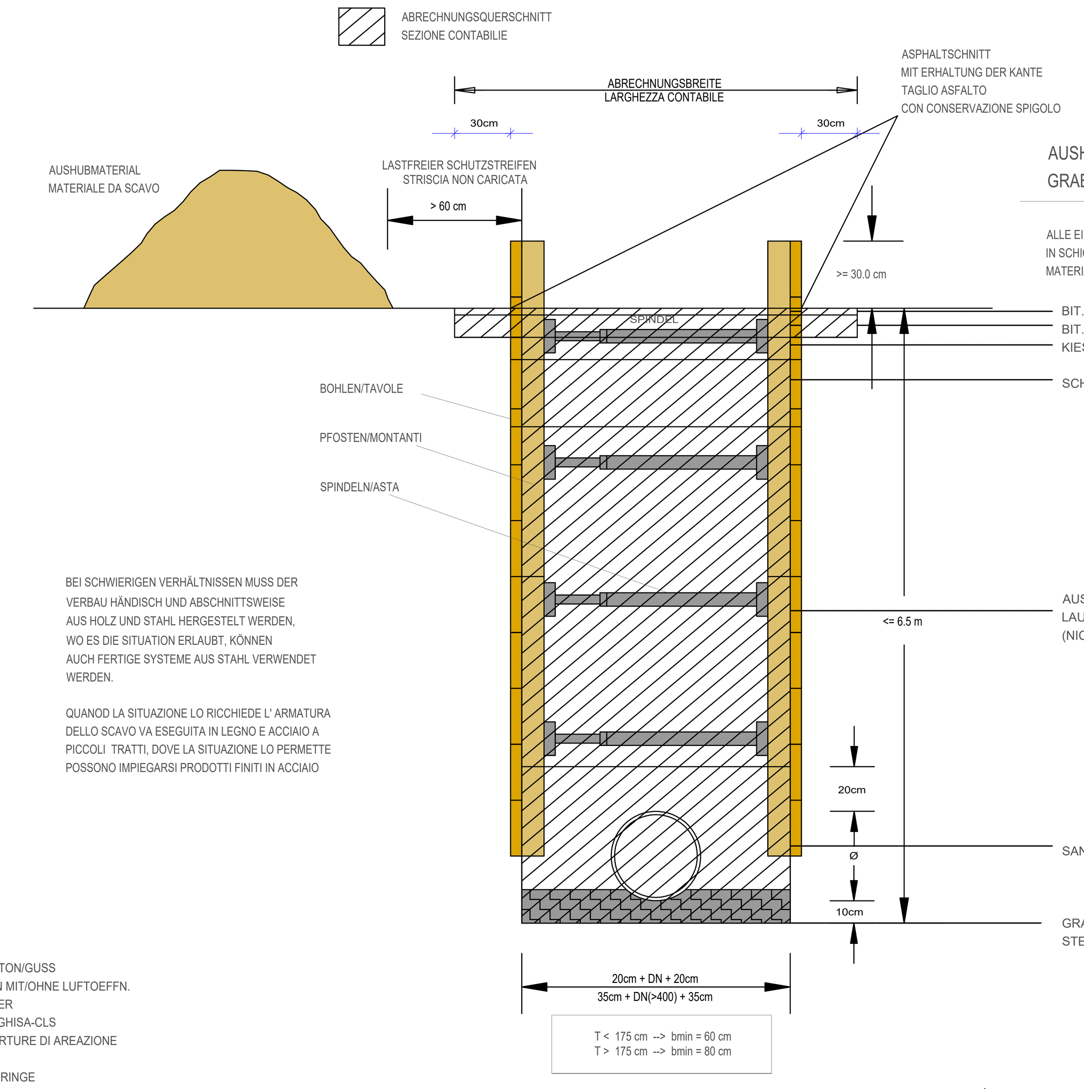

BEI SCHWIERIGEN VERHÄLTNISSEN MUSS DER VERBAU HÄNDISCH UND ABSCHNITTSWEISE AUS HOLZ UND STAHL HERGESTELT WERDEN, WO ES DIE SITUATION ERLAUBT, KÖNNEN AUCH FERTIGE SYSTEME AUS STAHL VERWENDET WERDEN.

QUANOD LA SITUAZIONE LO RICCHIEDE L' ARMATURA DELLO SCAVO VA ESEGUITA IN LEGNO E ACCIAIO A PICCOLI TRATTI, DOVE LA SITUAZIONE LO PERMETTE POSSONO IMPIEGARSI PRODOTTI FINITI IN ACCIAIO

AUSHUB UND WIEDERAUFFÜLLUNG GRABENAUSHUB AUF STRASSE		RIEMPIMENTO E SCAVO A SEZIONE RISTRETTA SU STRADA
ALLE EINGEBRACHTEN MATERIALIEN WERDEN IN SCHICHTEN VON MAXIMAL 50CM UND BEI MATERIALWECHSEL FACHGERECHT VERDICHTET		TUTTI I MATERIALI IMPIEGATI DOVRANNO ESSERE COSTIPATI IN STRATI DA MAX. 50CM E COMUNQUE OGNI QUALVOLTA CAMBIERÁ IL MATERIALE
BIT. VERSCHLEISSCHICHT	3 CM	STRATO D' USURA
BIT. TRAGSCHICHT	6-10 CM	STRATO DI BASE
KIES 0/30	10 CM	GHIAIA 0/30
SCHOTTER 30/70	20-30 CM	GHIAIA 30/70
AUSHUBMATERIAL ODER NEUES MATERIAL LAUT ANWEISUNG DER BL (NICHT BINDIGES MATERIAL!)		MATERIALE DI SCAVO O NUOVO MATERIALE SECONDO DISPOSIZIONE DELLA DL (MATERIALE NON COESIVO)
SAND		SABBIA
GRABENBODEN STEINFREI		FONDO FOSSO PRIVO DI SASSI

REGEL- UND ABRECHNUNGSQUERSCHNITT GRABENAUSHUB IM GELÄNDE
SEZIONE TIPO E CONTABILE PER SCAVO A SEZIONE RISTRETTA FUORI STRADA
M 1 : 20

ALLE MEHRAUFWÄNDE LAUT SICHERHEITSVORSCHRIFTEN ODER LAUT ANWEISUNGEN DES SICHERHEITSKOORDINATORS WERDEN DURCH DIE KOSTENBERECHNUNG DER SICHERHEIT ABGERECHNET

TUTTI I MAGGIORI ONERI DERIVANTI DA PRESCRIZIONI DEL PIANO DELLA SICUREZZA O DA DI POSIZ刖I DEL COORDINATORE DELLA SICUREZZA, VENGONO CONTABILIZZATI NEL PIANO DELLA SICUREZZA

ABRECHNUNGSQUERSCHNITT
SEZIONE CONTABILIE

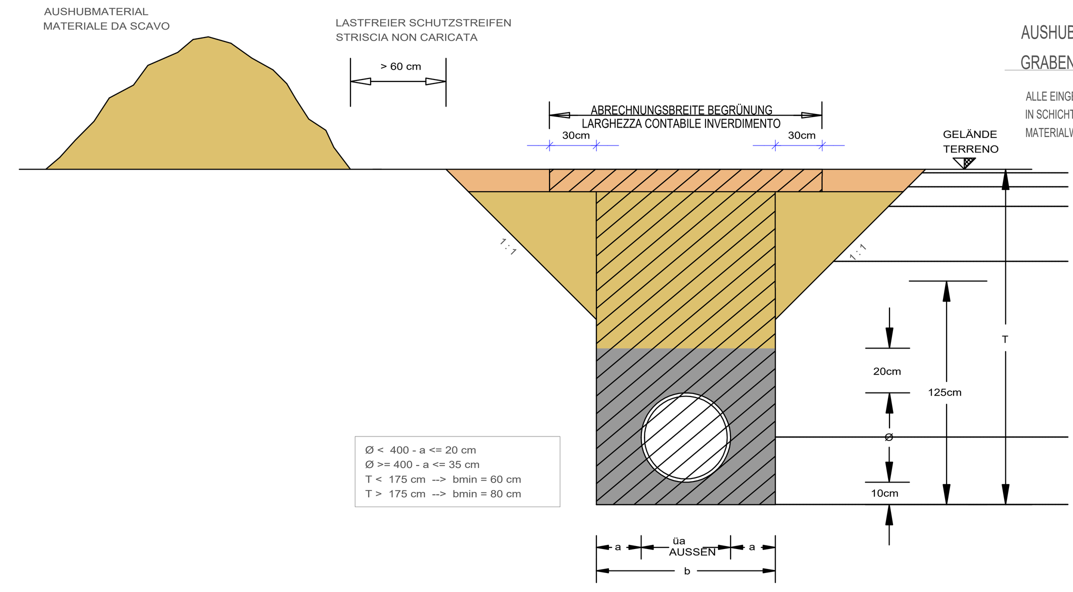

AUSHUB UND WIEDERAUFFÜLLUNG GRABENAUSHUB IM GELÄNDE	RIEMPIMENTO E SCAVO A SEZIONE RISTRETTA FUORI STRADA
ALLE EINGEBRACHTEN MATERIALIEN WERDEN IN SCHICHTEN VON MAXIMAL 50CM UND BEI MATERIALWECHSEL FACHGERECHT VERDICHTET	TUTTI I MATERIALI IMPIEGATI DOVRANNO ESSERE COSTIPATI IN STRATI DA MAX. 50CM E COMUNQUE OGNI QUALVOLTA CAMBIERÁ IL MATERIALE
MUTTERERDE + AUSSAAT	TERRA VEGETALE + SEMINAGGIONE
AUSHUBMATERIAL ODER NEUES MATERIAL LAUT ANWEISUNG DER BL (NICHT BINDIGES MATERIAL!)	MATERIALE DI SCAVO O NUOVO MATERIALE SECONDO DISPOSIZIONE DELLA DL (NON MATERIALE COESIVO)
SAND	SABBIA
GRABENBODEN STEINFREI	FONDO FOSS PRIVO DI SASSI

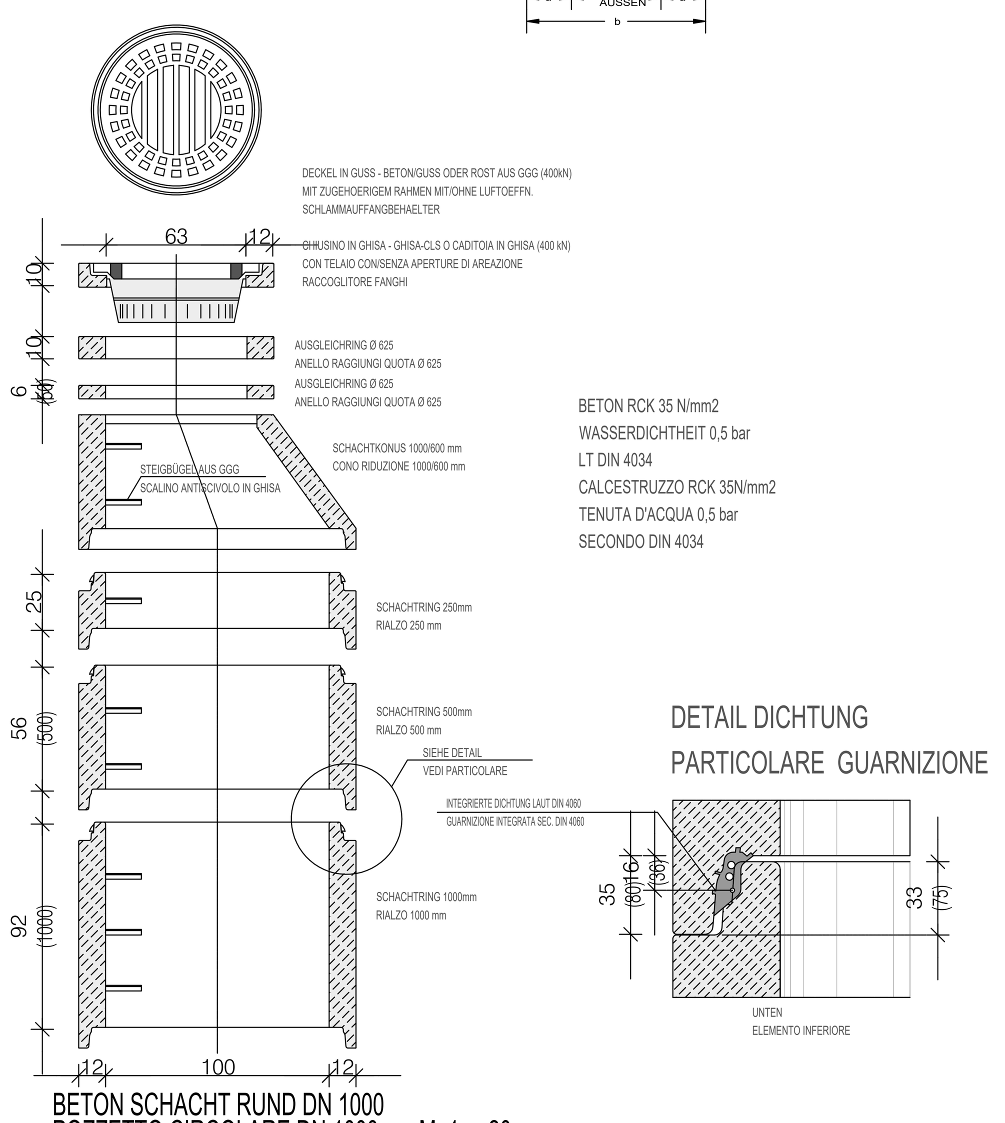

BETON SCHACHT RUND DN 1000
POZZETTO CIRCOLARE DN 1000 M 1 : 20

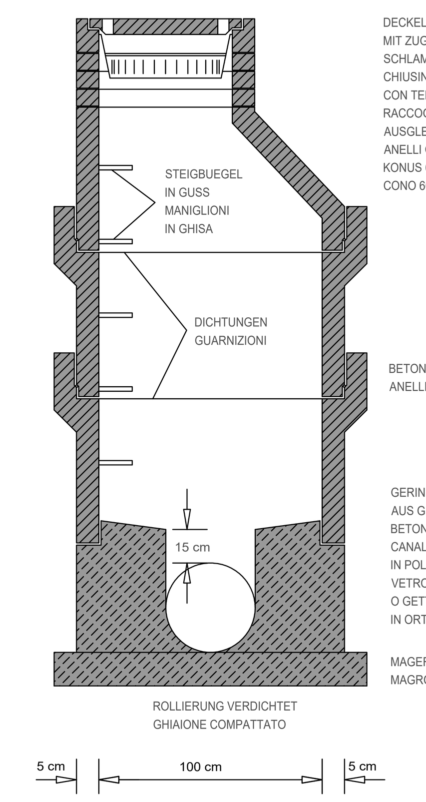

BETON SCHACHT (ALTERNATIVE)
POZZETTO IN CLS (ALTERNATIVA)
M 1 : 20

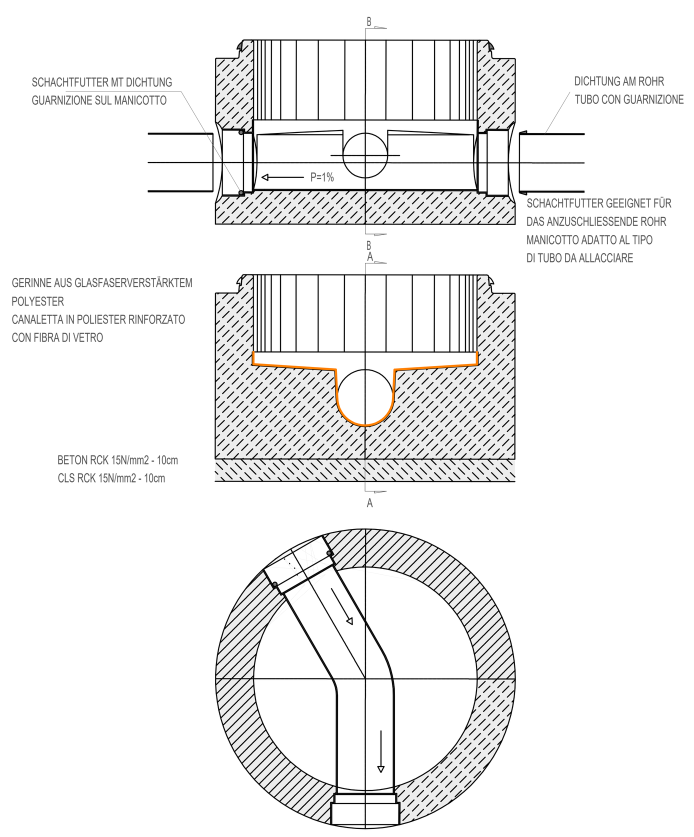

SCHACHTGERINNE MIT SEITENEINLÄUFEN
CANALETTA CON IMMISSIONI LATERALI
M 1 : 20

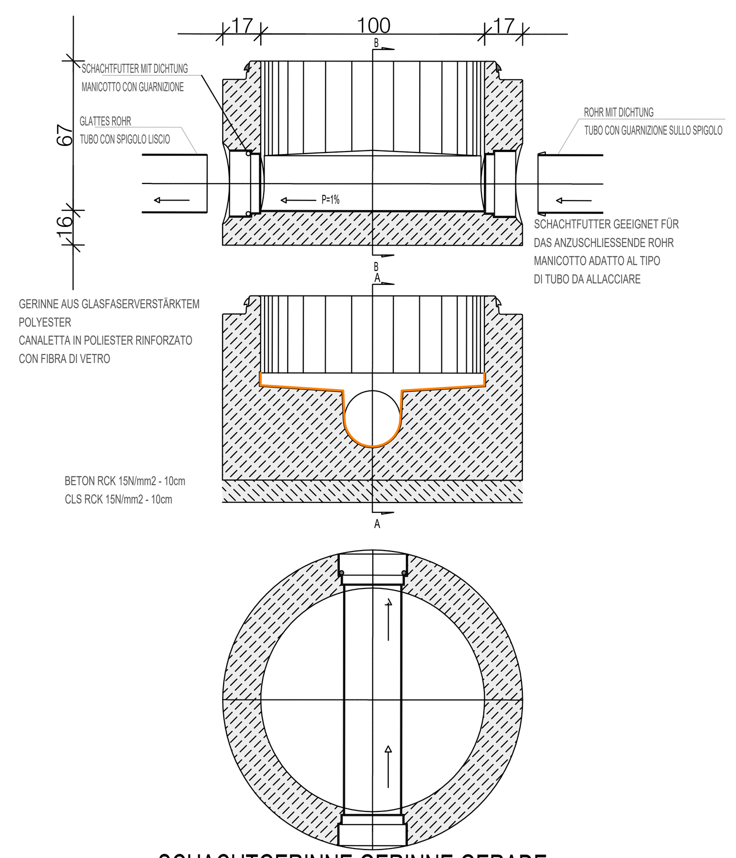

SCHACHTGERINNE GERINNE GERADE
CANALETTA DIRITTA
M 1 : 20

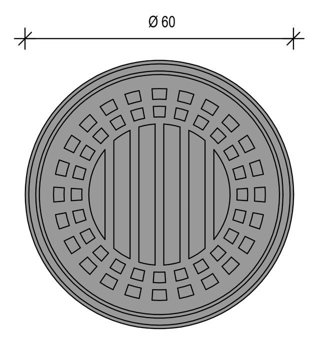

DECKEL (400kN) IN GUSS - BETON/GUSS
MIT ZUGEHOERIGEM RAHMEN MIT/OHNE LUFTOEFFN.

CHIUSINO (400kN) IN GHISA - GHISA-CLS
CON TELAIO CON/SENZA APERTURE DI AREAZIONE

SCHACHTDECKEL
CHIUSINO
M 1 : 10

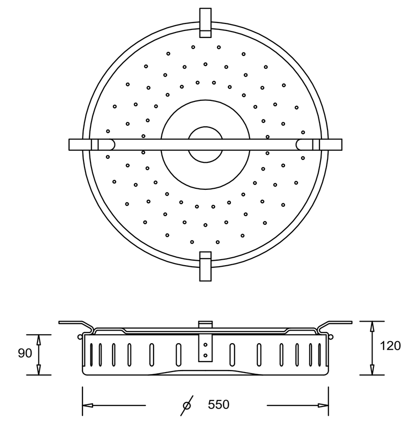

VERZINKTES STAHLBLECH, CA. 6 kg
LAMIERA ZINCATA A CALDO, CA 6kg

SCHMUTZFÄNGER
RACCOGLIFANGO
M 1 : 10

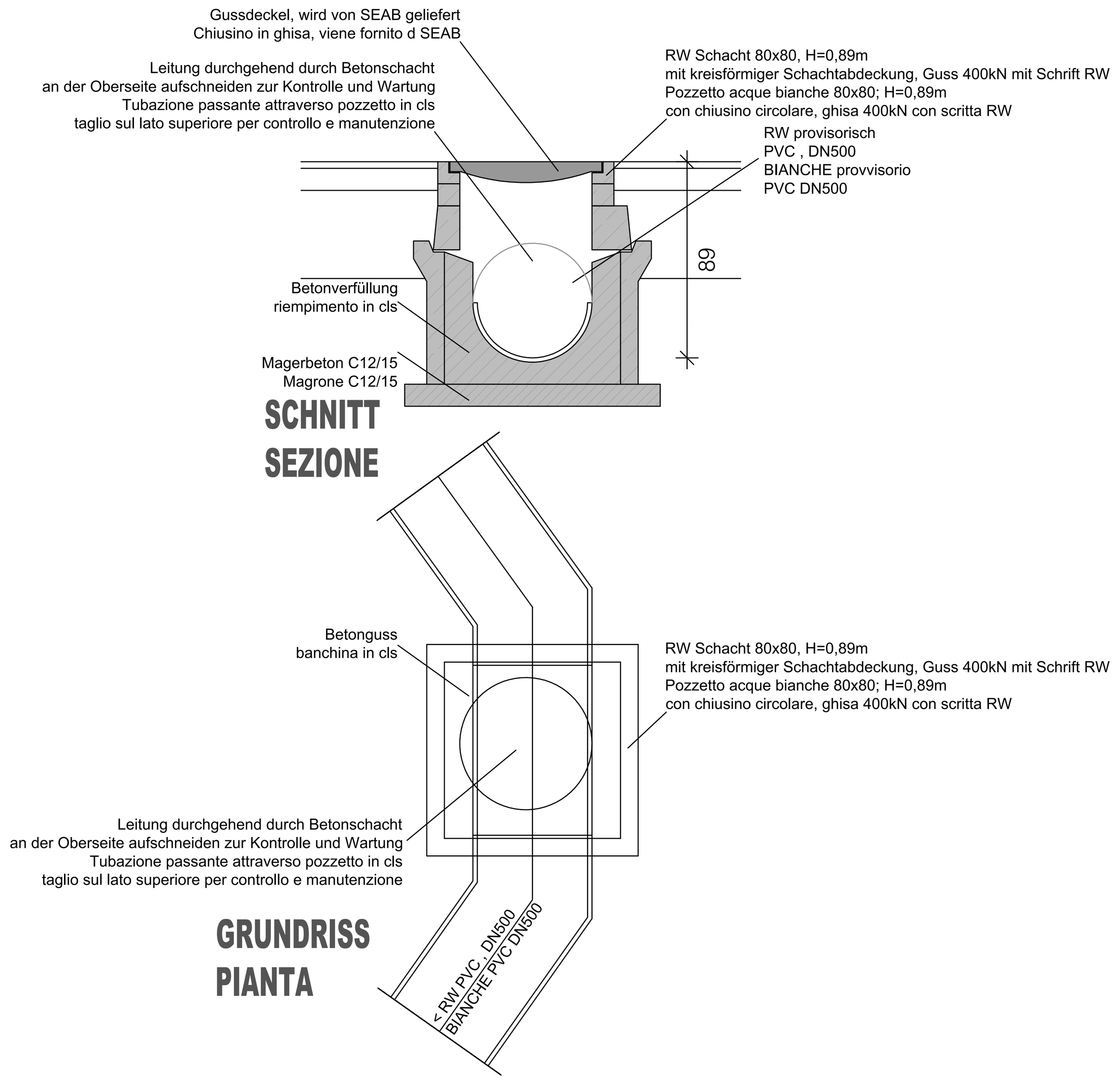

DETAIL REGENWASSERSCHACHT RW01 80x80
DETTAGLIO POZZETTO AQUE BIANCHE RW01 80x80
M 1 : 20

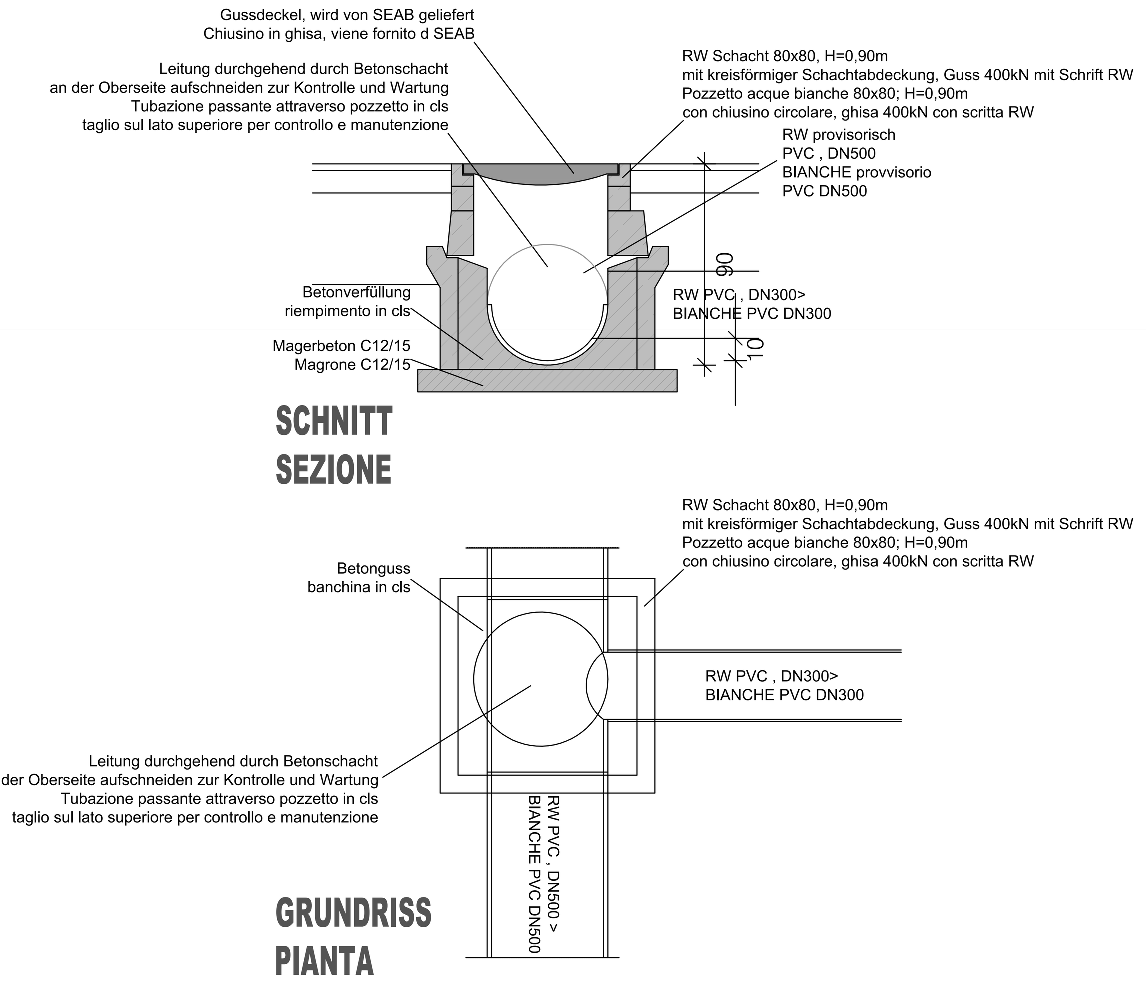

DETAIL REGENWASSERSCHACHT RW02 80x80
DETTAGLIO POZZETTO AQUE BIANCHE RW0 80x80
M 1 : 20

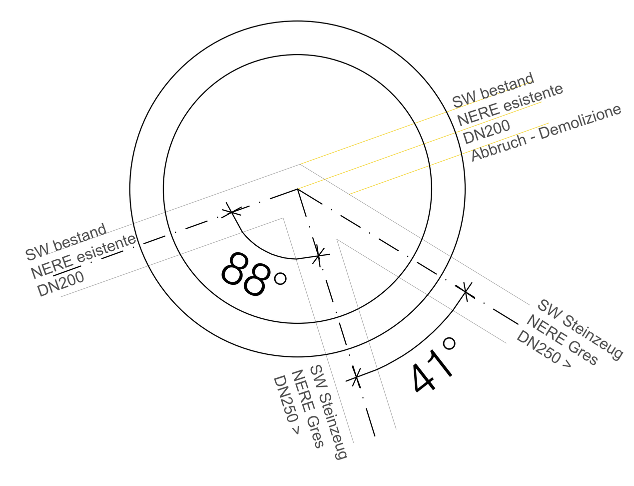

SW01
Neuer Betonschacht für hochagressives Milieu
DN1000mm, 0,5bar, Wasserdicht
Kreisförmige Schachtabdeckung, Guss 400kN mit :
Anschluss an Bestandsleitung
Nuovo pozzetto in cls per ambiente altamente aggr
DN1000mm, 0,5bar
Chiusino circolare, ghisa 400kN con scritta SW
allacciamento a tubazione esistente
Qs=262.08

SCHWARZWASSERSCHACHT SW01 (SCHEMATISCH)
POZZETTO ACQUE NERE SW01 (SCHEMATICO)

Autonome Provinz Bozen - Provincia Autonoma di Bolzano
Stadtgemeinde Bozen - Comune di Bolzano

STÄDTEBAULICHER AUFWERTUNGSPLAN - ZONE PERATHONERSTRASSE - SÜDTIROLERSTRASSE
PIANO DI RIQUALIFICAZIONE URBANISTICA - ZONA VIA PERATHONER - ALTO ADIGE

WaltherPark

TUNNEL - VORARBEITEN FÜR DIE VERBINDUNG DES PARKPLATZES AM WALTHERPLATZ UND ANPASSUNG DER INFRASTRUKTUREN
TUNNEL - LAVORI PROPEDEUTICI PER IL COLLEGAMENTO DEL PARCHEGGIO DI PIAZZA WALTHER E ADEGUAMENTO SOTTOSERVIZI

Proprietà / Eigentümer	Città di Bolzano - Stadt Bozen vicolo Gumer 7 - 39100 Bolzano - Bozen
Projektausführerin / Soggetto Attuatore	WaltherPark s.p.a. SIGNA eine Gesellschaft der SIGNA Gruppe | una Società del Gruppo SIGNA
General Contractor / Projektmanagement	ICM Italia General Contractor Srl Waltherplatz | piazza Walther n. 22 | 39100 Bolzano - Bozen
Generalplaner / Progettista generale	DMA ITALIA srl Waltherplatz | piazza Walther n. 22 | 39100 Bolzano - Bozen
Planungsteam / Team di Progettazione	ATA engineering; planpunkt, Handwerkerstraße Süd, 1, I - 39044 NEUMARKT (BZ), Tel. 0471-811511, Email: info@planpunkt.net, MwSt.Nr. 02610700219; in.ge.na.; Büro für Verkehrs- und Raumplanung BVR; Snøhetta; Stefan Bernard Landschaftsarchitekten, Monumentenstraße 33-34 | Aufgang A, D-10829 Berlin; area7 architetti associati; BERGMEISTER; SECURPLAN; Geologia e Ambiente / Geologie und Umweltschutz
	ORDINE DEGLI INGEGNERI DELLA PROV. DI BOLZANO, Dr. Ing. GÜNTHER RAUCH, Nr. 805, INGENIEURKAMMER DER PROVINZ BOZEN
	Stempel Gemeinde
Planungsphase | Fase	AUSFÜHRUNGSPROJEKT - PROGETTO ESECUTIVO
Planinhalt | Descr. Tav.	Details Dettagli
Plankodierung | Cod.	Index
Planart | Tipologia	VERLEGUNG INFRASTRUKTUREN WALTHERPLATZ SPOSTAMENTO INFRASTRUTTURE PIAZZA WALTHER
Maßstab - Scala: 1:10; 1:20	Format | Formato: 1189mm x 841mm
Datum - Data : 11.03.2019 (rev. 01)	Gez : planpunkt GmbH, GU
Plannummer - nr. Tav.:	PA03

KHBZ_190301_Auszugspr_SW_TW_GAS_Tel_Dat.dwg