REGEL- UND ABRECHNUNGSQUERSCHNITT GRABENAUSHUB AUF STRASSE
SEZIONE TIPO E CONTABILE PER SCAVO A SEZIONE RISTRETTA SU STRADA
1:20

ALLE MEHRAUFWÄNDE LAUT SICHERHEITSVORSCHRIFTEN ODER LAUT ANWEISUNGEN DES SICHERHEITSKOORDINATORS WERDEN DURCH DIE KOSTENBERECHNUNG DER SICHERHEIT ABGERECHNET

TUTTI I MAGGIORI ONERI DERIVANTI DA PRESCRIZIONI DEL PIANO DELLA SICUREZZA O DA DISPOSIZIONE DEL COORDINATORE DELLA SICUREZZA, VENGONO CONTABILIZZATI NEL PIANO DELLA SICUREZZA

ABRECHNUNGSQUERSCHNITT
SEZIONE CONTABILE

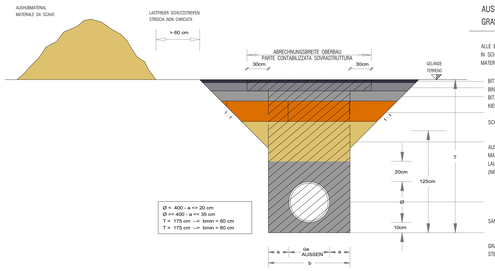

AUSHUB UND WIEDERAUFFÜLLUNG GRABENAUSHUB AUF STRASSE

ALLE EINGEBRACHTEN MATERIALIEN WERDEN IN SCHICHTEN VON MAXIMAL 50CM UND BEI MATERIALWECHSEL FACHGERECHT VERDICHTET

BIT. VERSCHLEISSCHICHT	3 CM	STRATO DI USURA
BINDER	8 CM	BINDER
BIT. TRAGSCHICHT	8 CM	STRATO DI BASE
KIES 0/30	40 CM	GHIAIA 0/30
SCHOTTER 30/70	20-30 CM	GHIAIA 30/70
AUSHUBMATERIAL ODER NEUES MATERIAL LAUT ANWEISUNG DER BL (NICHT BINDIGES MATERIAL!)		MATERIALE DI SCAVO O NUOVO MATERIALE SECONDO DISPOSIZIONE DELLA DL (MATERIALE NON COESIVO)
SAND		SABBIA
GRABENBODEN STEINFREI		FONDO FOSSO PRIVO DI SASSI

RIEMPIMENTO E SCAVO A SEZIONE RISTRETTA SU STRADA

TUTTI I MATERIALI IMPIEGATI DOVRANNO ESSERE COSTIPATI IN STRATI DA MAX. 50CM E COMUNQUE OGNI QUALVOLTA CAMBIERÀ IL MATERIALE

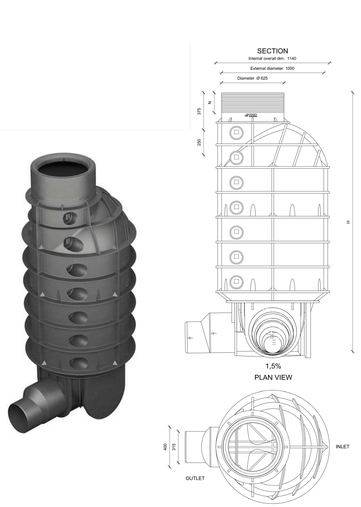

MONOLYTISCHER KUNSTSTOFFSCHACHT DN1000
POZZETTO MONOLITICO IN POLIETILENE DN1000
1:20

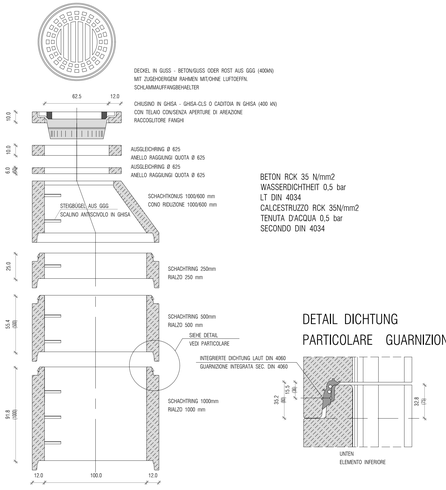

BETON RCK 35 N/mm2
WASSERDICHTHEIT 0,5 bar
LT DIN 4034
CALCESTRUZZO RCK 35N/mm2
TENUTA D'ACQUA 0.5 bar
SECONDO DIN 4034

DETAIL DICHTUNG
PARTICOLARE GUARNIZIONE

BETON SCHACHT RUND DN 1000
POZZETTO CIRCOLARE DN 1000
1:20

REGEL- UND ABRECHNUNGSQUERSCHNITT GRABENAUSHUB AUF STRASSE
SEZIONE TIPO E CONTABILE PER SCAVO A SEZIONE RISTRETTA SU STRADA
1:20

ALLE MEHRAUFWÄNDE LAUT SICHERHEITSVORSCHRIFTEN ODER LAUT ANWEISUNGEN DES SICHERHEITSKOORDINATORS WERDEN DURCH DIE KOSTENBERECHNUNG DER SICHERHEIT ABGERECHNET

TUTTI I MAGGIORI ONERI DERIVANTI DA PRESCRIZIONI DEL PIANO DELLA SICUREZZA O DA DISPOSIZIONE DEL COORDINATORE DELLA SICUREZZA, VENGONO CONTABILIZZATI NEL PIANO DELLA SICUREZZA

ABRECHNUNGSQUERSCHNITT
SEZIONE CONTABILE

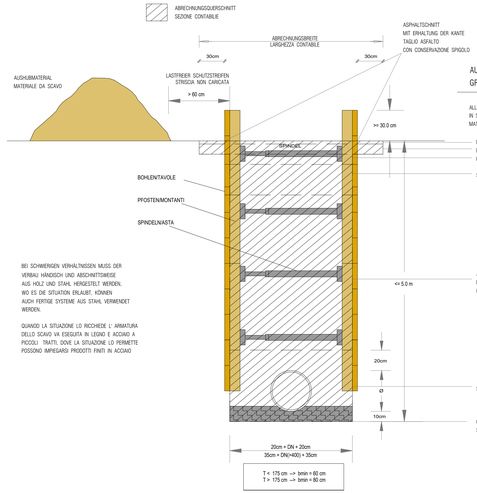

BEI SCHWIERIGEN VERHÄLTNISSEN MUSS DER VERBAU HÄNDISCH UND ABSCHNITTSWEISE AUS HOLZ UND STAHL HERGESTELT WERDEN, WO ES DIE SITUATION ERLAUBT, KÖNNEN AUCH FERTIGE SYSTEME AUS STAHL VERWENDET WERDEN.

QUANDO LA SITUAZIONE LO RICCHIEDE L' ARMATURA DELLO SCAVO VA ESEGUITA IN LEGNO E ACCIAIO A PICCOLI TRATTI, DOVE LA SITUAZIONE LO PERMETTE POSSONO IMPIEGARSI PRODOTTI FINITI IN ACCIAIO

AUSHUB UND WIEDERAUFFÜLLUNG GRABENAUSHUB AUF STRASSE

ALLE EINGEBRACHTEN MATERIALIEN WERDEN IN SCHICHTEN VON MAXIMAL 50CM UND BEI MATERIALWECHSEL FACHGERECHT VERDICHTET

BIT. VERSCHLEISSCHICHT	3 CM	STRATO DI USURA
BIT. TRAGSCHICHT	6-10 CM	STRATO DI BASE
KIES 0/30	15 CM	GHIAIA 0/30
SCHOTTER 30/70	20-30 CM	GHIAIA 30/70
AUSHUBMATERIAL ODER NEUES MATERIAL LAUT ANWEISUNG DER BL (NICHT BINDIGES MATERIAL!)		MATERIALE DI SCAVO O NUOVO MATERIALE SECONDO DISPOSIZIONE DELLA DL (MATERIALE NON COESIVO)
SAND		SABBIA
GRABENBODEN STEINFREI		FONDO FOSSO PRIVO DI SASSI

RIEMPIMENTO E SCAVO A SEZIONE RISTRETTA SU STRADA

TUTTI I MATERIALI IMPIEGATI DOVRANNO ESSERE COSTIPATI IN STRATI DA MAX. 50CM E COMUNQUE OGNI QUALVOLTA CAMBIERÀ IL MATERIALE

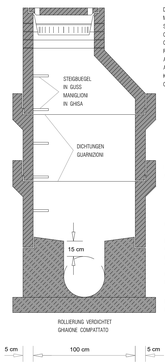

DECKEL (400kN) IN GUSS - BETON/GUSS
MIT ZUGEHÖRIGEM RAHMEN MIT/OHNE LUFTOEFFN.
SCHLAMMAUFFANGBEHÄLTER
CHIUSINO (400kN) IN GHISA - GHISA-CLS
CON TELAIO CON/SENZA APERTURE DI AREAZIONE
RACCOGLITORE FANGHI
AUSGLEICHS UND AUFLAGERRINGE
ANELLI COMPENSATORI
KONUS 600/1200 IN BETON
CONO 600/1200 IN CLS

BETONFERTIGTEIL - RINGE
ANELLI PREFABBRICATI IN CLS

GERINNE
AUS GLASFASERVERSTÄRKTEM POLYESTER
BETON RCK 30 N/mm2, VORGEFERTIGT ODER CANALETTA DI SCORRIMENTO
IN POLIESTERE RINFORZATO CON FIBRA DI VETRO, CLS RCK 30 N/mmq, PREFABBRICATA O GETTATA IN OPERA
IN ORTBETON

MAGERBETON RCK 15 N/mm2 - 15cm
MAGRONE RCK 15 N/mmq - 15cm

BETON SCHACHT (ALTERNATIVE)
POZZETTO IN CLS (ALTERNATIVA)
1:20

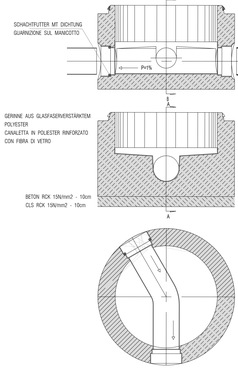

SCHACHTGERINNE MIT SEITENEINLÄUFEN
CANALETTA CON IMMISSIONI LATERALI
1:20

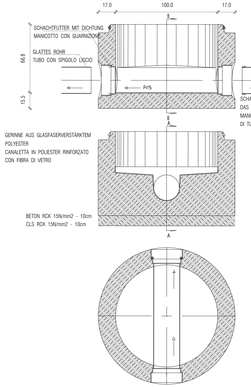

SCHACHTGERINNE GERINNE GERADE
CANALETTA DIRITTA
1:20

REGEL- UND ABRECHNUNGSQUERSCHNITT GRABENAUSHUB IM GELÄNDE
SEZIONE TIPO E CONTABILE PER SCAVO A SEZIONE RISTRETTA FUORI STRADA
1:20

ALLE MEHRAUFWÄNDE LAUT SICHERHEITSVORSCHRIFTEN ODER LAUT ANWEISUNGEN DES SICHERHEITSKOORDINATORS WERDEN DURCH DIE KOSTENBERECHNUNG DER SICHERHEIT ABGERECHNET

TUTTI I MAGGIORI ONERI DERIVANTI DA PRESCRIZIONI DEL PIANO DELLA SICUREZZA O DA DI POSIZ9I DEL COORDINATORE DELLA SICUREZZA, VENGONO CONTABILIZZATI NEL PIANO DELLA SICUREZZA

ABRECHNUNGSQUERSCHNITT
SEZIONE CONTABILE

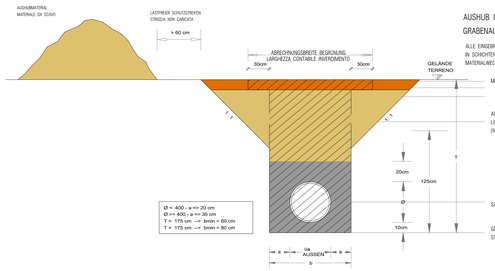

AUSHUB UND WIEDERAUFFÜLLUNG GRABENAUSHUB IM GELÄNDE

ALLE EINGEBRACHTEN MATERIALIEN WERDEN IN SCHICHTEN VON MAXIMAL 50CM UND BEI MATERIALWECHSEL FACHGERECHT VERDICHTET

MUTTERERDE + AUSSAAT	
AUSHUBMATERIAL ODER NEUES MATERIAL LAUT ANWEISUNG DER BL (NICHT BINDIGES MATERIAL!)	MATERIALE DI SCAVO O NUOVO MATERIALE SECONDO DISPOSIZIONE DELLA DL (NON MATERIALE COESIVO)
SAND	SABBIA
GRABENBODEN STEINFREI	FONDO FOSS PRIVO DI SASSI

RIEMPIMENTO E SCAVO A SEZIONE RISTRETTA FUORI STRADA

TUTTI I MATERIALI IMPIEGATI DOVRANNO ESSERE COSTIPATI IN STRATI DA MAX. 50CM E COMUNQUE OGNI QUALVOLTA CAMBIERÀ IL MATERIALE

TERRA VEGETALE + SEMINAGGIONE

DECKEL (400kN) IN GUSS - BETON/GUSS
MIT ZUGEHÖRIGEM RAHMEN MIT/OHNE LUFTOEFFN.

CHIUSINO (400kN) IN GHISA - GHISA-CLS
CON TELAIO CON/SENZA APERTURE DI AREAZIONE

SCHACHTDECKEL
CHIUSINO
1:10

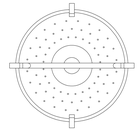

VERZINKTES STAHLBLECH, CA. 6 kg
LAMIERA ZINCATA A CALDO, CA. 6kg

SCHMUTZFÄNGER
RACCOGLIFANGO
1:10

Autonome Provinz Bozen - Provincia Autonoma di Bolzano
Stadtgemeinde Bozen - Comune di Bolzano
STÄDTEBAULICHER AUFWERTUNGSPLAN - ZONE PERATHONERSTRASSE - SÜDTIROLERSTRASSE
PIANO DI RIQUALIFICAZIONE URBANISTICA - ZONA VIA PERATHONER - ALTO ADIGE

WaltherPark
TUNNEL UND STRASSEN
TUNNEL DI ACCESSO E SISTEMAZIONI VIARIE

Proprietà Eigentümer	Città di Bolzano - Stadt Bozen vicolo Gumer 7 - 39100 Bolzano - Bozen
Projektausführerin Soggetto Attuatore	WaltherPark s.p.a. Data:15-05-2020 14:15:34 SIGNA eine Gesellschaft der SIGNA Gruppe | una Società del Gruppo SIGNA
General Contractor Projektmanagement	ICM Italia General Contractor Srl Waltherplatz | piazza Walther n. 22 | 39100 Bolzano - Bozen
Generalplaner Progettista generale	DMA ITALIA srl Waltherplatz | piazza Walther n. 22 | 39100 Bolzano - Bozen
Planungsteam Team di Progettazione	ATA engineering plan punkt Handwerkerstraße Sist. 1 39057 Eppan an der Weinstraße Tel.: 0471/810171 Email: info@planpunkt.net MwSt Nr.: 02615720219 in.ge.na. Ingenieurkonsortium geologie-natur-umweltplanung Ingegneria geologia natura e pianificazione
	ORDINE DEGLI INGEGNERI DELLA PROV. DI TRENTO ISCRIZIONE ALBO N. 1121 Büro für Verkehrs- und Raumplanung Snøhetta Stefan Bernard Landschaftsarchitekten Monumentenstraße 33-34 | Aufgang B D-10829 Berlin area7 architetti associati BERGMEISTER SECURPLAN Geologia e Ambiente Tecnologie sull'ambiente

Stempel Gemeinde

Planungsphase | Fase	VARIANTE nr 1 - VARIANTE nr 1
Planinhalt | Descr. Tav.	Details allgemein Dettagli generali
Plankodierung | Cod.	Index
Planart | Tipologia	Projekt neue Infrastrukturen Progetto nuove sottostrutturi
	Maßstab - Scala: 1:10, 1:20 Format | Formato: -
	Datum - Data : 07/05/2020 Gez : -
	Plannummer - nr. Tav.: B3.10

B3_10-15 - WP8 - PARTICOLARI.dwg